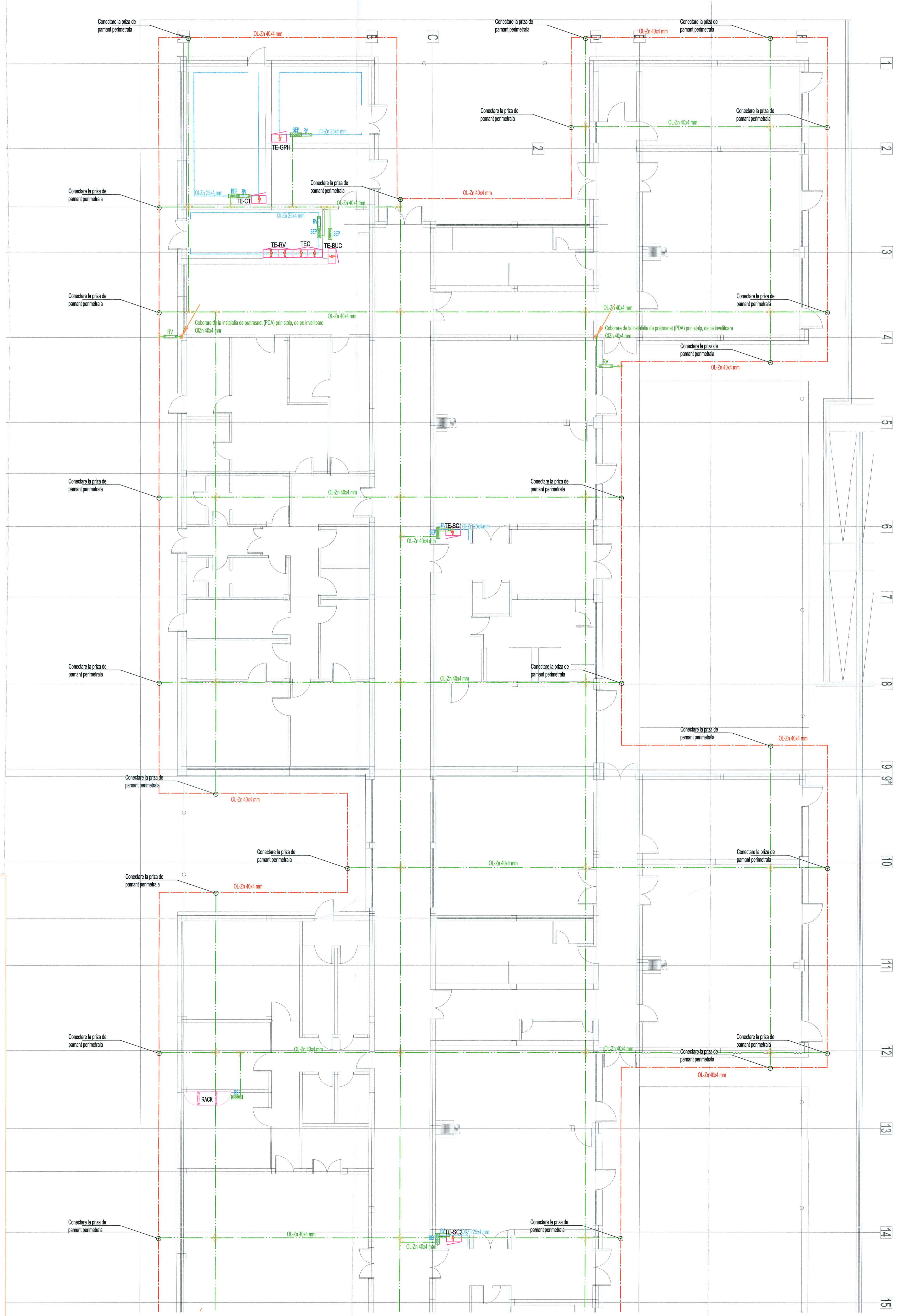

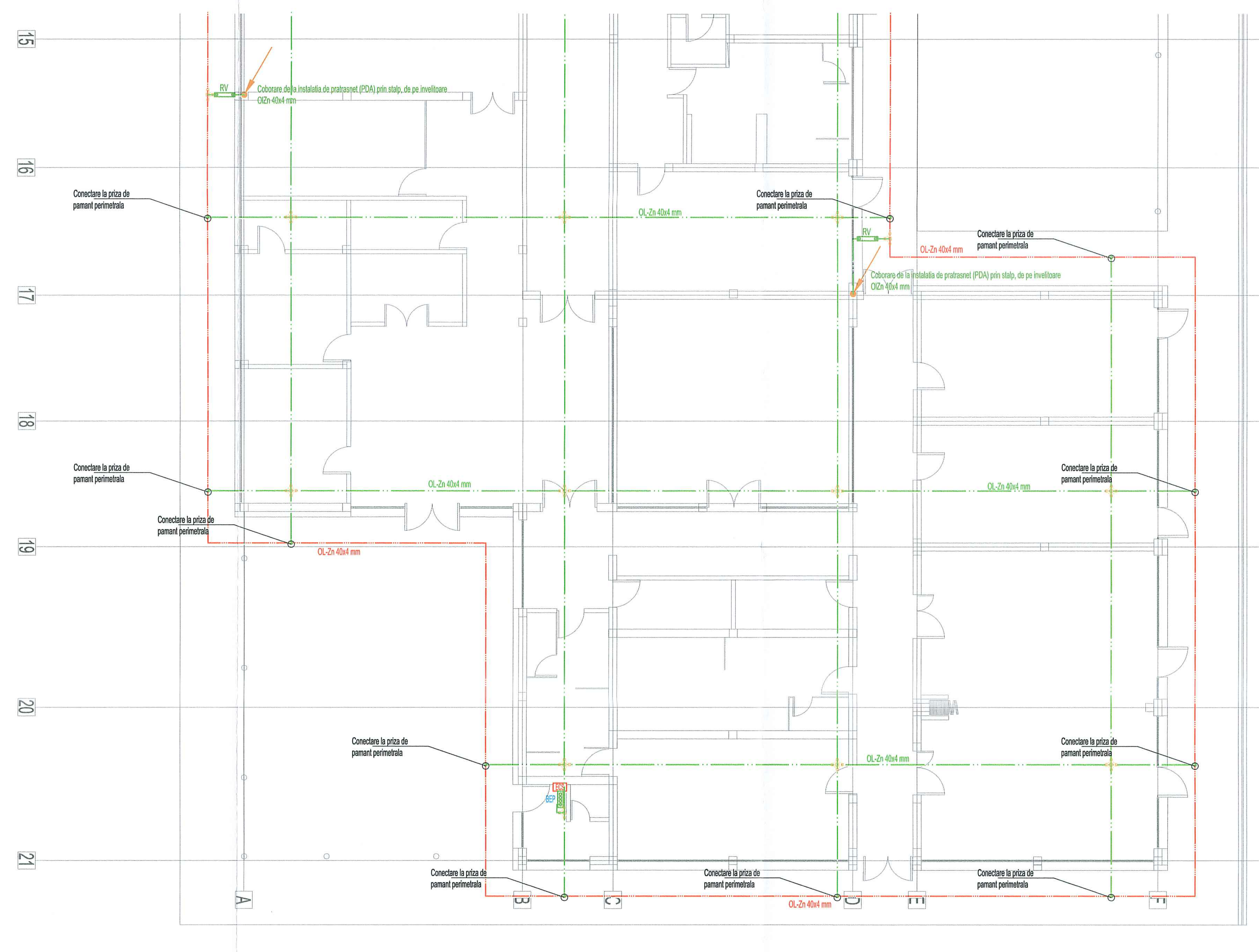

LEGENDA

Simbol	Descriere
	Platbanda OL-Zn 40x4 mm, montata in fundatia cladirii
	Platbanda OL-Zn 25x4 mm, montata perimetral in camere tehnice
	Platbanda OL-Zn 40x4 mm, montata perimetral in jurul cladirii
	Racord pentru verificare
	Conexiune la priza de pamant
	Piesa de conexiune platbanda tip T
	Piesa de conexiune platbanda tip cruce
	Coborare de la instalatia de paratrasnet
	Bara de egalizare potentiale

Nota

1. Priza de pamant este priza de pamant naturala, inglobata in structura cladirii, montata in radier deasupra stratului de armare inferior, realizata cu platbanda OLZn 40x4 mm.
2. Inainte de turnarea betonului in fundatiile stalpilor se va verifica asigurarea continuitatii electrice prin sudura la armaturile din fundatie.
3. Toate imbinarile prizei de pamant se vor realiza cu piese de legatura tip cruce sau tip "T" pentru platbanda OLZn 40x4 mm
4. Rezistenta de dispersie pentru priza de pamant trebuie sa fie sub 1 Ohm, conform I7-2011, art. 5.5.7.11.
5. Prezenta plansa se va citi impreuna cu planseie instalatiei de paratrasnet.

DETALIU CONEXIUNE CU PRIZA DE PAMANT

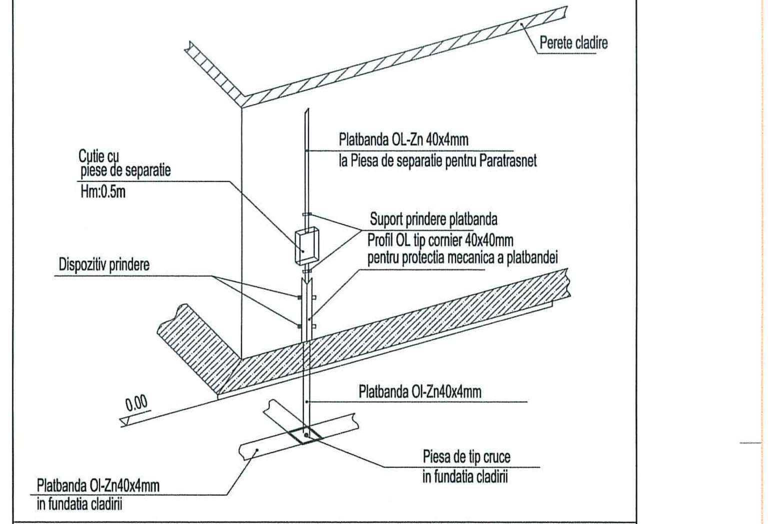

DETALIU MONTAJ CENTURA INTERIOARA SPATII TEHNICE

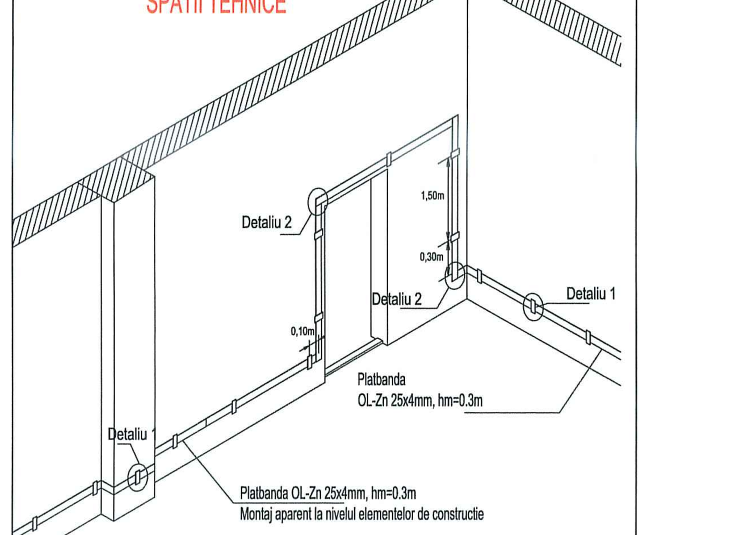

Detaliu 1

DETALIU 1 EXECUTIE CENTURA INTERIOARA LA NIVELUL ELEMENTELOR DE CONSTRUCTIE

Montajul platbandei OL-Zn la nivelul elementelor de constructie din spatiile tehnice, se realizeaza prin clemele de prindere de tip SPZ 40.

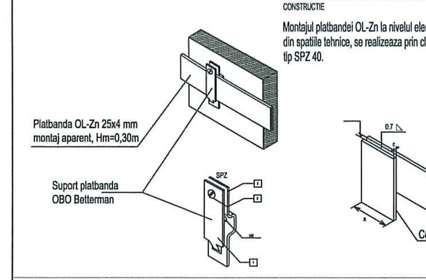

Detaliu 2

DETALIU DE SUDURA LA SCHIMBARE DE DIRECTIE

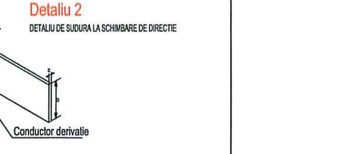

DETALIU DE MONTAJ CABLURI LA BARA DE EGALIZARE POTENTIAL

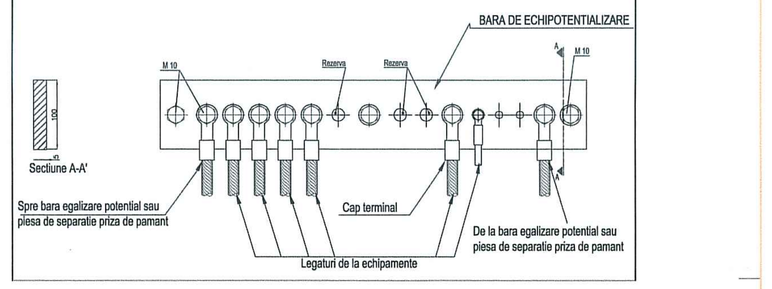

Proiect

"Dezvoltare infrastructură educațională (hub educațional) și de sănătate (unitate de sănătate-centru de excelență pentru protonoterapie), dezvoltare infrastructură sportivă (bazin de înot, bază sportivă) și pădure-parc" în cartierul Borhanci

STUDIU DE FEZABILITATE NR. 6 - CREȘĂ

Beneficiar

Primăria Municipiului Cluj-Napoca
str. Moților, nr. 3, 400001, Cluj-Napoca, jud. Cluj
tel: 0264/596030
e-mail: registratura@primariaclujnapoca.ro | primariaclujnapoca.ro

Proiectant de specialitate arhitectura:
Patrulius și Asociații s.r.l

Proiectant General - Asocierea:

Daedalus Proiect s.r.l.
aleea Valea Sapunului, nr. 1, oras Cisnadie, jud. Sibiu
tel: 0369/566054
e-mail: office@daedalus-proiect.ro

Universitatea de Arhitectura și Urbanism "Ion Mincu" (Centrul de Cercetare, Proiectare, Expertiza și Consulting – C.C.P.E.C)
str. Academiei, nr. 18-20, 010014 București
tel: 021/3077112
www.uauim.ro

Patrulius și Asociații s.r.l
str. Monetăriei, nr. 12, et. 4, ap. 15
Sector 1, București
tel: 021/3178919
e-mail: office@patrulius.ro | www.patrulius.ro

Proiectant de specialitate:

Instal Data Proiect
RO 400217 Cluj Napoca,
str. Laszlo Kovari, nr. 97
RO 11062173,
J12/1580/1998

Faza de proiect	SF	Obiect	CREȘA
Număr de proiect			307A+U/2021
Număr de proiect intern			IDP43/2021
Autori:			
Șef de proiect complex			Semnătură
Arh. Luminița Dolina ISPAS			
Șef de proiect specialitatea arhitectura			Semnătură
Arh. Serban PATRULIUS			
Proiectat			Semnătură
Ing. Claudiu STOICA			
Desenat			Semnătură
Ing. Claudiu STOICA			
Denumire planșă: Instalatii electrice. Plan priza de pamant.			Scară 1:100

Societatea Comercială Instal Data Proiect Cluj-Napoca • România